KANAI **Kanai Juyo Kogyo Co.,Ltd.**
金井重要工业株式会社
【Nonwoven Fabrics / Air Filters Sales】
无纺布营业部
10-5 Higashi Matsushita-Cho Kanda Chiyoda-Ku, Tokyo 101-0042 JAPAN
地址　日本国　101-0042　东京都千代田区神田东松下町 10-5
PHONE／电话 +81-3-3255-7361
FAX／传真 +81-3-3255-7365
http:/www.kanaijuyo.co.jp
f-sales@kanaijuyo.co.jp

■ The contents of product carried to this catalogue may be changed without a preliminary announcement by improvement of quality etc.

Filter Frame and Filter Panel
过滤架和过滤板

▲For Paint Industry
涂装车间用

KANAI **Kanai Juyo Kogyo Co.,Ltd.**

Mounting frame of filter for painting booth
涂装工程用过滤器安装框架

FIRST STEP/ 第一步

Mounting frame For Pocket filter/ 袋式过滤器安装架

Mouting frame/ 安装架 ———— 4

Mouting frame with panel frame/ 带面板框架的安装架 ———— 5

Second Treatment/ 第二步

Panel frame For Oven filter/ 干燥炉过滤器面板框架

Aluminume frame with double cross steel wire/ 井字形钢丝铝框 ———— 6

Aluminume frame with stainless mesh/ 不锈钢网铝框 ———— 7

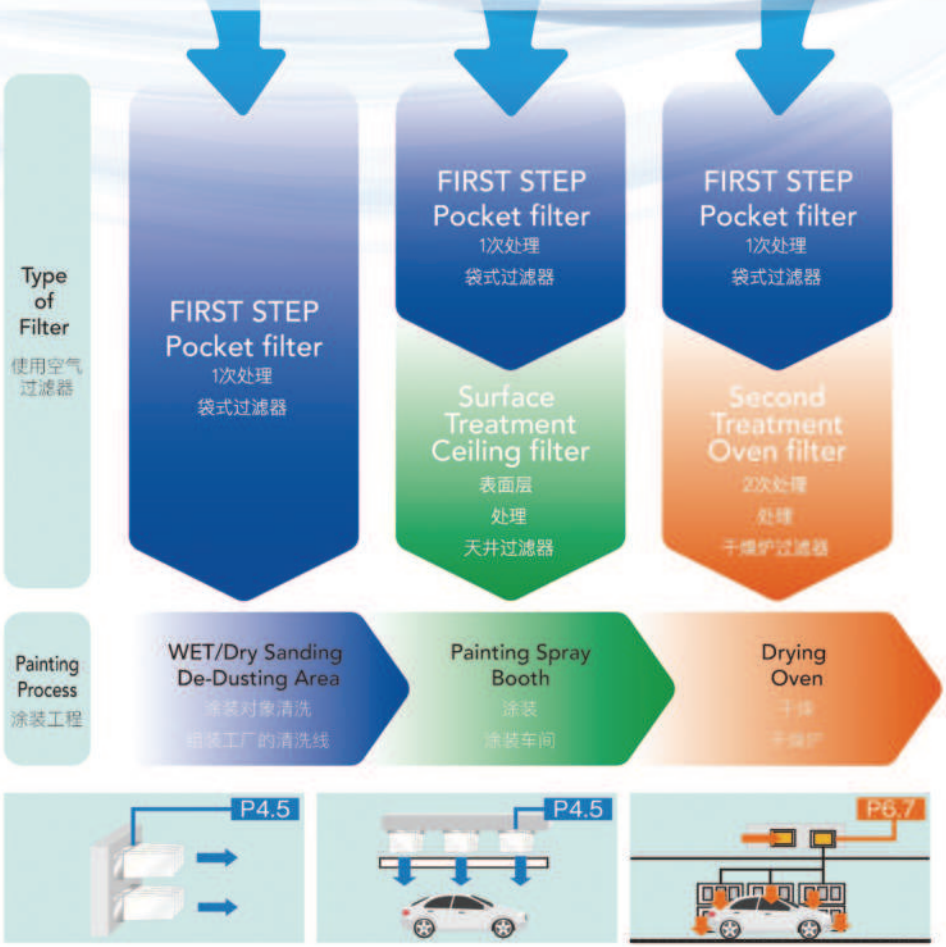

Our Mounting frame for Travelon Air Filter can perform best at painting booth. It can also be use for outside air treatment.

空气过滤器用安装框架是在涂装线上为了更好的发挥过滤器的性能制作的安装框架。使用到外气的处理上。

Model Indication/ 型号表示

Mounting frame for Pocket Filter/ 袋式过滤器用安装框架

AKHF-56*-*

- Product Name/ 产品名
- add Standard Air Volume 记载标准风量 — *Full size: Blank 无记入; Harf: H 一半: H
- *No Pre Filter: Blank 无前置过滤器: 无记入; with Pre Filter: P 有前置过滤器: P

Mounting frame for Pre Filter/ 前置过滤器用金属框架

AK-RF200-AL-*

- Product Name/ 产品名
- Filter Name/ 记载使用滤材
- material= Aluminium: AL/ Stainless: SUS、Galvanized steel plate: GI 记载材质。铝: AL、不锈钢: SUS、镀锌钢板: GI
- *Mesh type: nothing: blank 目数种类记载: 无目数: 无记入; have a mesh: M 有目数: M

Mounting frame for Pocket Filter/ 袋式过滤器用安装框架

Mounting frame
安装框架

Pocket filter is attached this frame use for an air conditioning machine. 在空调机上安装袋式过滤器时使用。

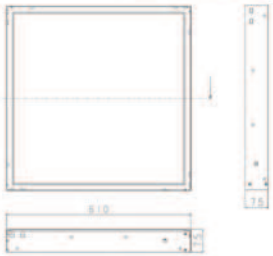

Features / 特征

- Galvanized steel plate resistants to deteriorate by corrosion compare to normal iron frame.
  采用镀锌钢板，与普通的铁质框架相比不易腐蚀。
- It can be installed upstream and downstream depending on the frame mounting method.
  根据框架的安装方法，可以在上流层和下流层设置。
- A mounting bracket securely fasten our filter.
  安装金属件，使过滤器更牢固固定。

Standard Material / 标准材质

Parts name / 产品名	Material / 材质
Outer Flame / 外框	Galvanized steel plate / 镀锌钢板
Mounting Pinchcock / 安装金属件	Stainless / 不锈钢

Specification

Item / 型号	Size / 尺寸			Standard VolumeFlow Rate 定额处理风量
	H(m)	W(m)	D(m)	
AKHF-56	0.61	0.61	0.75	70/56
AKHF-56H	0.61	0.305	0.75	35/28

Mounting Method / 安装方法

Upstream Side / 上流层

1.Pass the filter through the frame.
过滤器滤材穿过框架。

2.Install the filter on the frame from the upstream side.
从过滤器的上流层设置框架。

3.Fix the filter with Pinchcock
用金属件固定过滤器。

Downstream Side / 下流层

1.Install the filter on the frame from the downstream side.
从过滤器的下流层设置框架。

2.Fix the filter with pinchcock
用金属件固定过滤器。

Standard Filter / 标准过滤器
・KBF-075-F/KBF-100-F/KBF-125-F/KBF-150-F
・AVF-075-F/AVF-100-F/AVF-125-F/AVF-150-F

For Pocket filter/ 用于袋式过滤器

Mounting frame with Aluminume frame
带铝质框的安装框架

This frame use to install oven filters in the drying process.
在空调机上安装前置过滤器和袋式过滤器使用。

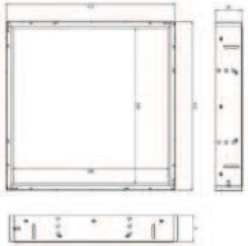

Features / 特征

- Galvanized steel plate resistants to deteriorate by corrosion compare to normal iron frame.
  采用镀锌钢板，与普通的铁质框架相比，不易腐蚀。
- The life of the filter can be extended by add pre filter to upstream side
  设置上流层前置过滤器框架，会延长袋式过滤器的使用寿命。
- A mounting bracket securely fasten our filter.
  安装金属件，使过滤器更牢固固定。

Standard Material / 标准材质

Parts name / 产品名	Material / 材质
Outer Flame / 外框	Galvanized steel plate / 镀锌钢板
Mounting Pinchcock / 安装金属件	Stainless / 不锈钢

Specification / 袋式过滤器用安装框架

Item / 型号	Size / 尺寸			Standard VolumeFlow Rate 定额处理风量
	H(m)	W(m)	D(m)	
AKHF-56-P	0.61	0.61	0.95	70/56
AKHF-56H-P	0.61	0.305	0.95	35/28

Mounting Method / 安装方法

Upstream Side / 上流层

1.Pass the pocket filter through the frame.
袋式过滤器滤材穿过框架。

2.Install the ※pre filter on the frame from the upstream side.
袋式过滤器和※带框架的前置过滤器从上流层设置到框架。
※Please confirm P.2, P.6 about pre filter.
※带框架前置过滤器在 P.5,P6 记载

3.Fix the filter with Pinchcock
用金属件固定过滤器。

Downstream Side / 下流层

1.Install the filter on the frame from the downstream side.
过滤器从下流层设置到框架。

2.Fix the filter with Pinchcock
用金属件固定过滤器。

Standard Pocket filter / 标准袋式过滤器	Standard Pocket filter / 标准前置过滤器
KBF-075-F/KBF-100-F/KBF-125-F/KBF-150-F	AF150AR/AF120AR
AVF-075-F/AVF-100-F/AVF-125-F/AVF-150-F	AF95AR/AF50AR

For Ovenfilter/ 用于干燥炉过滤器

Aluminume frame with double cross steel wire
井字形钢丝铝框

This frame use to install oven filters in the drying process.
在干燥炉安装网格过滤器使用。

Features / 特征

- The frame made of aluminum is lightweight and easy to handle.
  使用铝质框，轻量化容易使用。
- We have many thickness of frames that can match each filters.
  可以根据过滤器，对应框架厚度。
- We also have variant dimensions, with grip and connection with frame.
  可以对应异形尺寸，带把手及带连接等特殊用途。

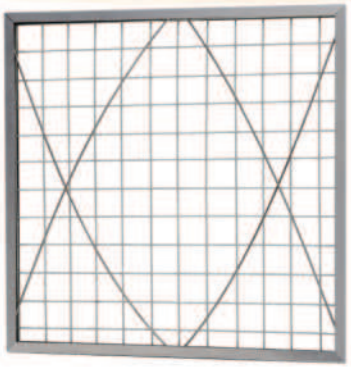

Standard Material / 标准材质

Number / 序号	Name / 产品名	Material / 材质
1	Outer Frame / 外框	Aluminium / 铝
2	Weight for filter / 压滤材	Galvanized iron wire / 镀锌铁丝
3	Double Crosse / 井字形	Galvanized iron wire / 镀锌铁丝

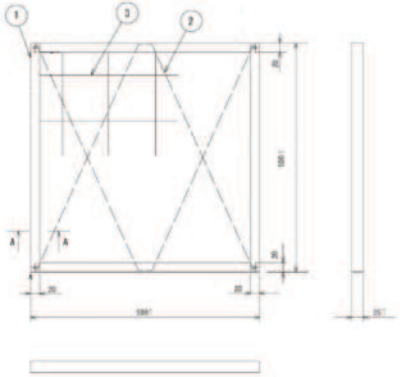

Specification / 规格

Item / 型号	Size / 尺寸		
	Hmm	Wmm	Dmm
AK-＊＊＊-AL	0.5	0.5	25
AK-＊＊＊-AL	0.8	0.8	25

※＊＊＊＊=Join using filter name ※在＊＊＊里记入过滤器名

Standard filter / 标准过滤器
RF300/RF200/RF110/RF100/RF50

For Ovenfilter/ 干燥炉用过滤器

Aluminume frame with stainless mesh
带不锈钢网铝框

This frame use to install oven filters in the drying process.
在干燥炉安装网格过滤器使用。

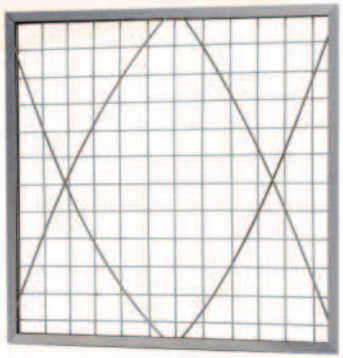

Features / 特征

- The frame made of aluminum is lightweight and easy to handle.
  采用铝质框，轻量化容易使用。
- We have many thickness of frames that can match each filters.
  可以根据过滤器，对应框架厚度。
- We also have variant dimensions, with grip and connection with frame.
  可以对应异形尺寸，带把手及带连接等特殊用途。

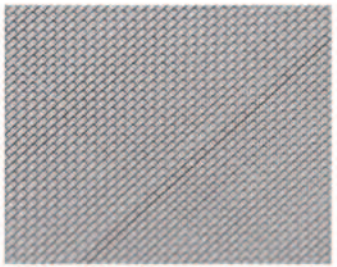

Standard Material / 标准材质

Number / 序号	Name / 产品名	Material / 材质
1	Outer Frame / 外框	Aluminium / 铝
2	Weight for filter / 压滤材	Galvanized iron wire / 镀锌铁丝 Metal mesh / 金属网格
3	Double Crosse / 井字形	Galvanized iron wire / 镀锌铁丝
4	Mesh / 网格	Stainless / 不锈

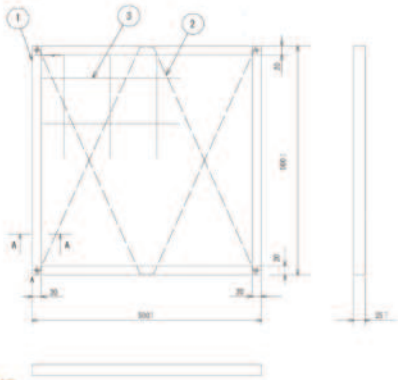

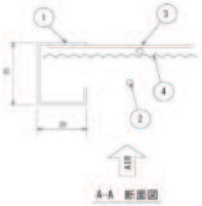

Specification / 规格

Item / 型号	Size / 尺寸		
	Hmm	Wmm	Dmm
AK-＊＊＊-AL-M	0.5	0.5	25
AK-＊＊＊-AL-M	0.8	0.8	25

※＊＊＊＊=Join using filter name ※在＊＊＊里记入过滤器名

Standard filter / 标准过滤器
RF300/RF200/RF110/RF100/RF50